高圧洗浄ノズルＳＨ-１０

1117100

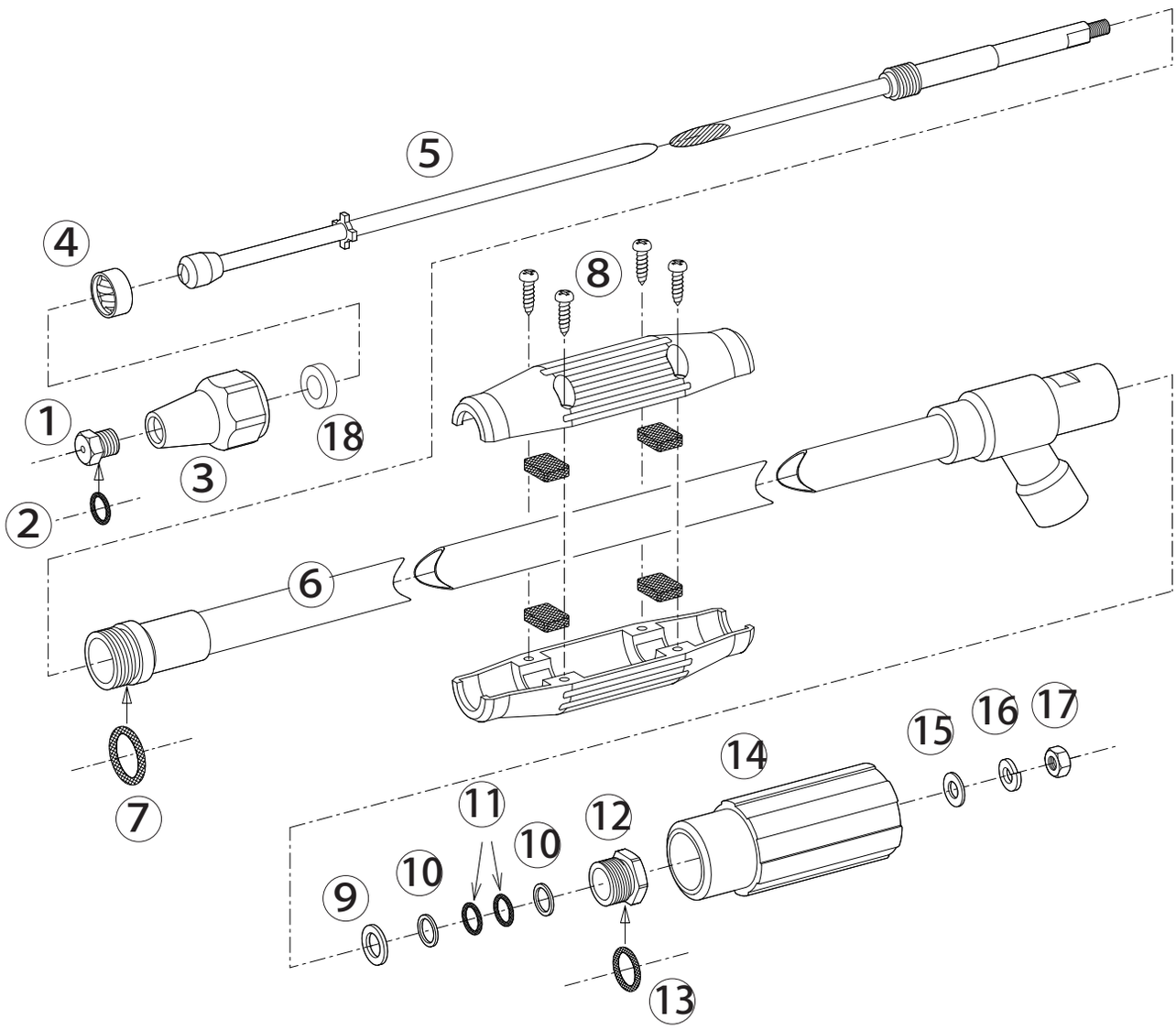

1117100　高圧洗浄ノズルＳＨ-１０

No.	コード番号	部品名称	個数		備　考
1･2	1117301	噴口	1		穴径･･･φ2.0 Oリング付
2	3100300	Oリング	1		Ｐ－７
3･18	1117102	噴口本体（完）	1		バルブシート付
4	1117104	拡散用中子	1		
5	1117109	中芯	1		
6･7	1117105	本体パイプ（完）	1		Oリング付
7	3101200	Oリング	1		Ｐ－１８
8	1117110	中間握り	1		(16x16 黒) ゴム板、ビス付
9	1109706	Oリング下部座金	1		

No.	コード番号	部品名称	個数		備　考
10	1109713	ポリパッキン	2		12x9.2x1
11	3100500	Oリング	2		Ｐ－９
12･13	1109707	グランド（完）	1		Oリング付
13	3101000	Oリング	1		Ｐ－１４
14	1109709	調節用グリップ	1		
15	1109710	Ｍ６丸ワッシャー	1		
16	1109711	Ｍ６Ｓワッシャー	1		
17	1109712	Ｍ６ナット (SUS)	1		
18	*******	バルブシート	1	※	

※印は、部品での販売は行っておりません。