ステンレスエースＳＬ-４４０

1125100

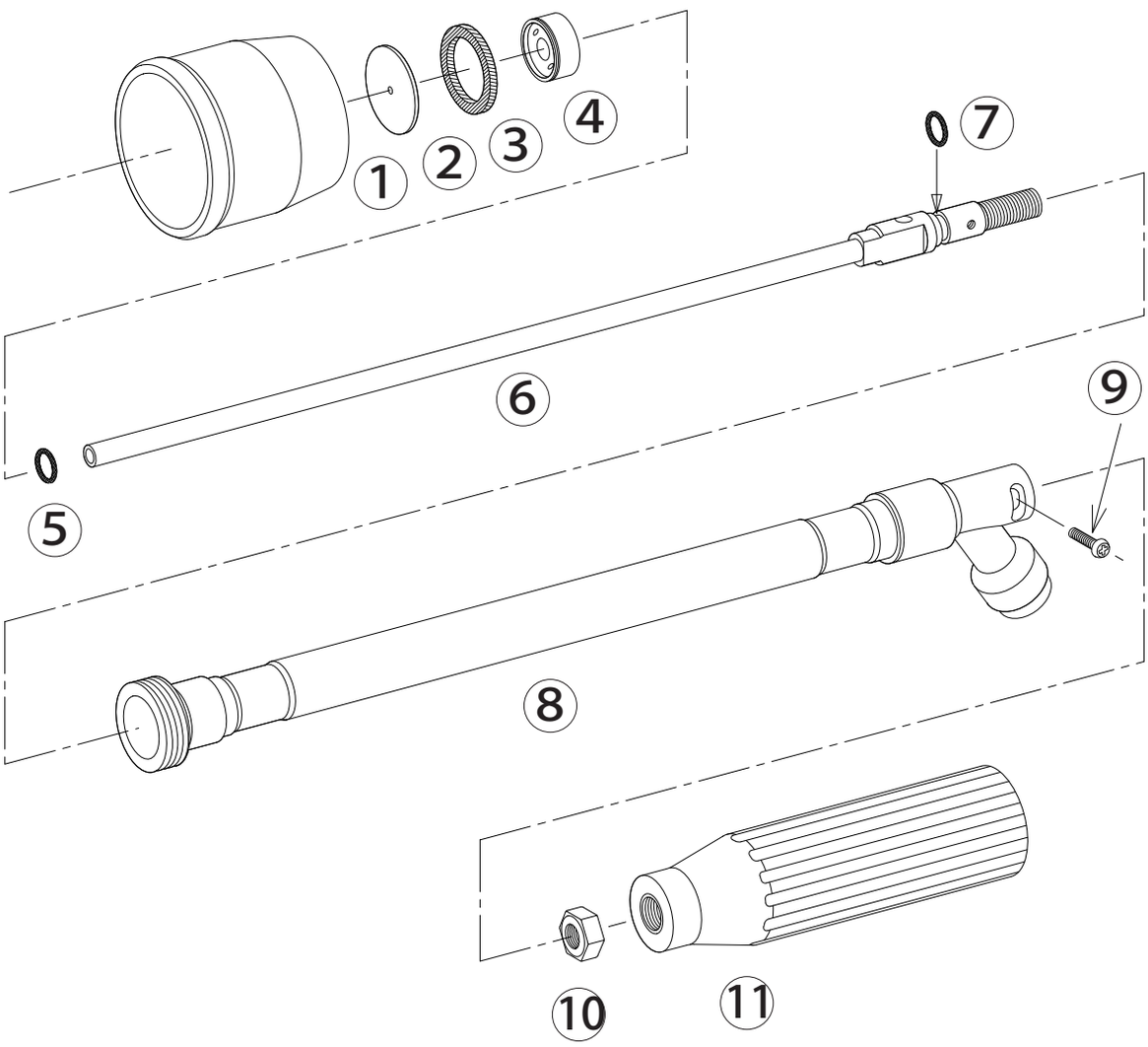

1125100　　ステンレスエースＳＬ-４４０

No.	コード番号	部品名称	個数		備　考
1	1122404	樹脂フード	1		赤色
2	1100101	噴板	1		穴径･･･φ１.８
3	1122405	噴板用パッキン	1		24x18x3
4	1112501	中子	1		
5	3100200	Ｏリング	1		Ｐ－５
6･7	1125101	中芯（完）	1		Ｏリング付

No.	コード番号	部品名称	個数		備　考
7	3100210	Ｏリング	1		Ｐ－６
8	1125102	本体パイプ	1		
9	1122504	ビス	1		Ｍ３x１２
10	1114910	Ｍ８ナット	1		
11	1238622	手元握り	1		(Ｍ８黒)