洗浄用ライフル　1129500

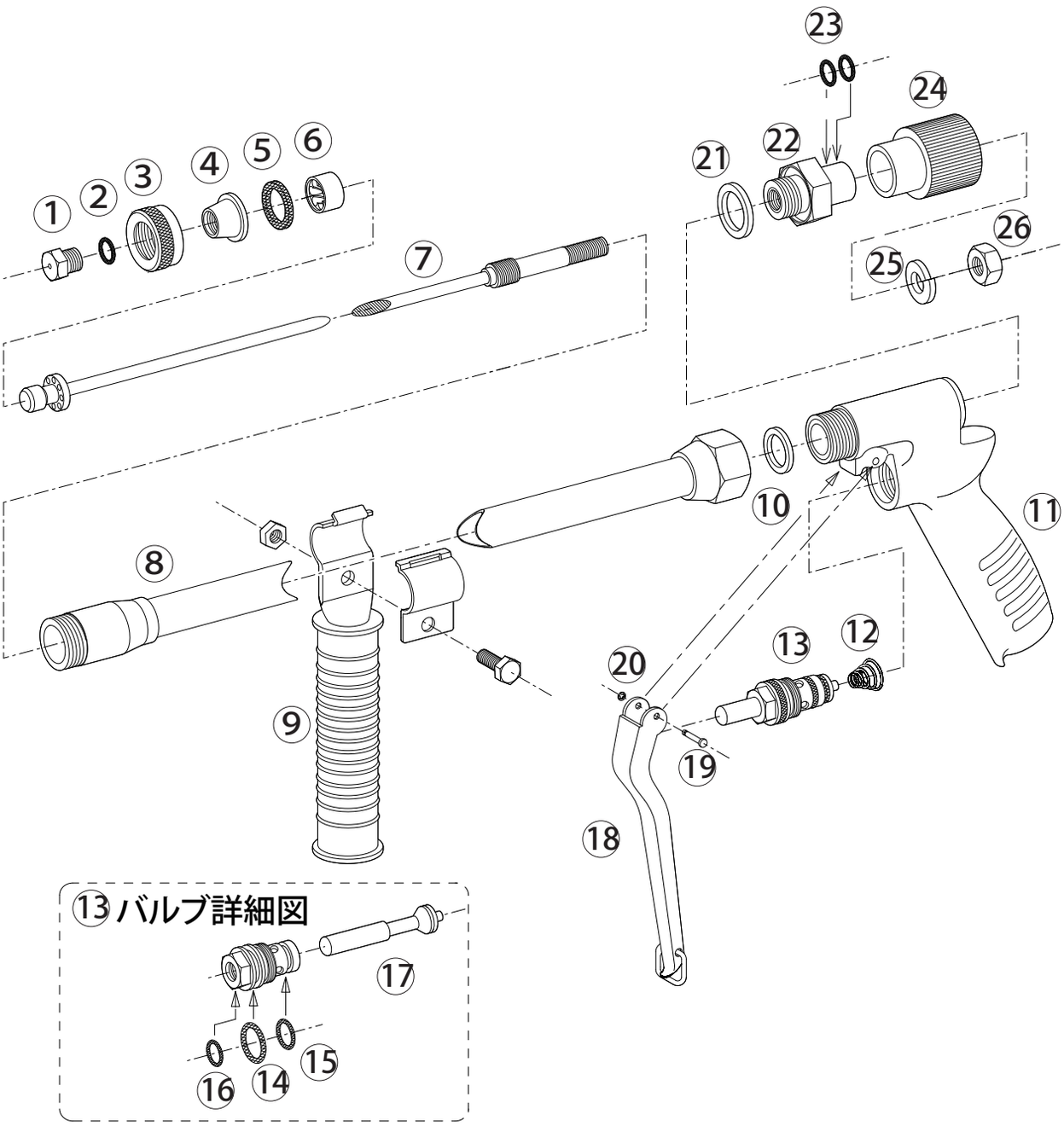

1129500　洗浄用ライフル

No.	コード番号	部品名称	個数		備　考
1･2	1102801	噴口	1		穴径･･･φ2.0 Oリング付
2	3100300	Oリング	1		P－7
3	1100502	キャップ	1		
4	1102802	噴口本体	1		
5	1102803	パッキン	1		20x15x2
6	1102816	拡散用中子	1		
7	1102806	中芯	1		
8･10	1102817	本体パイプ（完）	1		パッキン付
9	1102805	中間グリップ一式	1		ボルト、ナット付
10	1102818	パイプ元パッキン	1		22x15.5x2
11	1102807	胴本体	1		
12	1100308	バルブ用スプリング	1		
13	1102824	バルブ（完）	1		シート付

No.	コード番号	部品名称	個数		備　考
14	3101000	Oリング	1		P－14
15	3100600	Oリング	1		P－10
16	3100400	Oリング	1		P－8
17	1102814	バルブ軸（完）	1		シート付
18	1100109	レバー（完）	1		カン付
19	1100110	レバー止めピン	1		
20	1100111	Eリング	1		φ2.3
21	1102822	グランド用パッキン	1		23x15x2
21～23	1102823	グランド（完）	1		Oリング、パッキン付
23	3100400	Oリング	2		P－8
24	1102815	調整用握り	1		
25	1102819	M8Sワッシャー	1		
26	1114910	M8ナット	1		